ULTRAMINI

Bohrungsbearbeitung ab Ø 0.2 mm

grooving, boring and profiling starting at Ø 0.2 mm

Typ 020

Axialstechen
mit Eckenradius
und doppeltem Kühlkanal

face grooving
with corner radius
and douple internal cooling

D min. 20 mm
Stechtiefe t max. 40 mm
Nutbreite bis 5.0 mm

D min. 20 mm
depth of groove t max. 40 mm
width of groove up to 5.0 mm

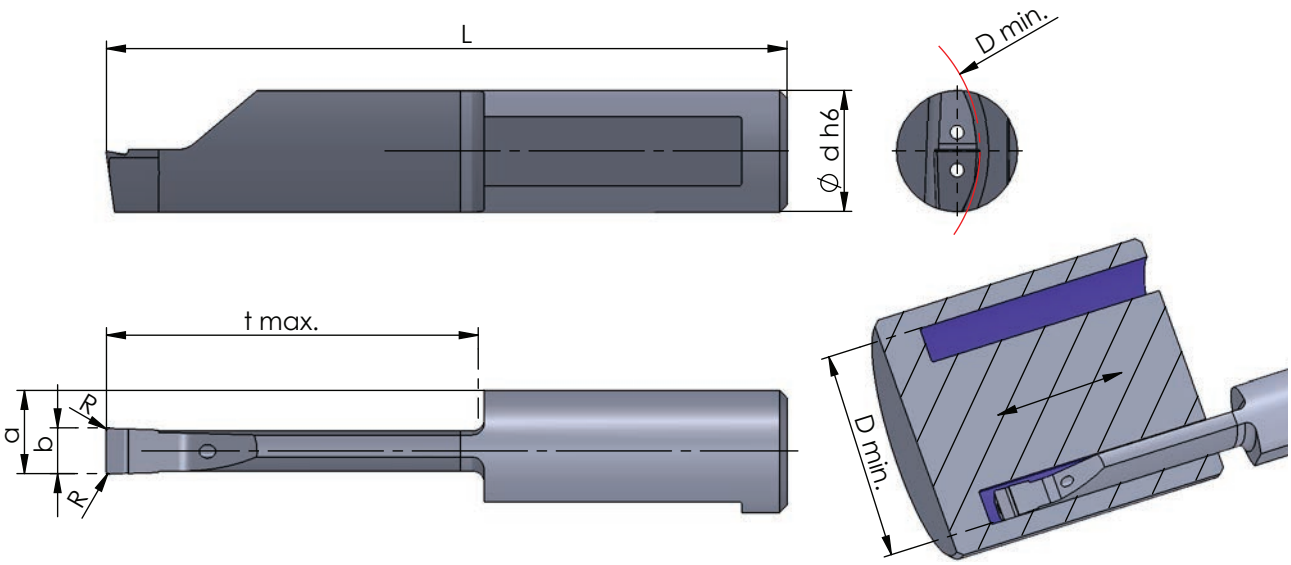

Rechts (R): wie gezeichnet
Links (L): spiegelbildlich

Kühlmitteldruckempfehlung
70 bar

Abmessungen in mm

righthand (R): as shown
lefthand version (L): mirror image

Coolant pressure recommendation
70 bar

dimensions in mm

Bestellnummer part number	b +0.05	a	L	t max.	D min.	Ø d h6	R	K10F	CN45F	AL41F	PD2F	Klemmhalter Typ / toolholder type
R/L 020.0300-25	3.0	5.5	45	25	20	8.0	0.2			●	●	680.… 681.… 687.… …8
R/L 020.0300-30	3.0	5.5	50	30	20	8.0	0.2			●	●	
R/L 020.0300-35	3.0	5.5	55	35	20	8.0	0.2			●	●	
R/L 020.0300-40	3.0	5.5	60	40	20	8.0	0.2			●	●	
R/L 020.0400-25	4.0	6.0	45	25	20	8.0	0.2			●	●	
R/L 020.0400-30	4.0	6.0	50	30	20	8.0	0.2			●	●	
R/L 020.0400-35	4.0	6.0	55	35	20	8.0	0.2			●	●	
R/L 020.0400-40	4.0	6.0	60	40	20	8.0	0.2			●	●	
R/L 020.0500-20	5.0	6.5	40	20	20	8.0	0.2			●	●	
R/L 020.0500-25	5.0	6.5	45	25	20	8.0	0.2			●	●	
R/L 020.0500-30	5.0	6.5	50	30	20	8.0	0.2			●	●	
R/L 020.0500-35	5.0	6.5	55	35	20	8.0	0.2			●	●	
R/L 020.0500-40	5.0	6.5	60	40	20	8.0	0.2			●	●	

Weitere HM Sorten können Sie in der Sortenübersicht im Kapitel "Technische Hinweise" und der Preisliste finden.

Bestellbeispiel:
für rechte Ausführung und Sorte
R020.0300-25/AL41F

More carbide grades you can find in the grades summary in the chapter "technical instructions" and in the price list.

order-example:
righthand version and grade
R020.0300-25/AL41F